MC-III ULTIMATE DESIGN SETTING SHEET

日時 /Date

ドライバー /Driver

走行場所 /Driving Place

路面 /Surface
- ☐ P タイル /Plastic Tile
- ☐ カーペット /Carpet
- ☐ アスファルト /Asphalt
- ☐ カラコン /Colored Concrete

ボディー /Body

ウイング /Wing

タイヤ /Tires

フロント / Front

【ベルクランク /Bell Crank】
- ☐ ノーマル /Normal ☐ アルミ製 /Aluminum
- ☐ グラファイト製 /Graphite

【Spacer】

【Spacer】 mm

【ボールエンド /Ball Stud】

【Ball Caps】
- ☐ S
- ☐ M
- ☐ L

mm 【Spacer】

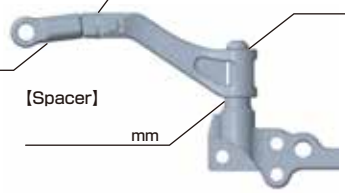

mm

【Spacer】

mm

【ボールエンド /Ball Stud】

【Spacer】 mm

【Spacer】 mm

【ナックルストッパー / Knuckle Stopper】

【ボールエンド /Ball Stud】

【Ball Caps】
- ☐ S
- ☐ M
- ☐ L

【ボールエンド /Ball Stud】 【Spacer】

mm

【Spacer】

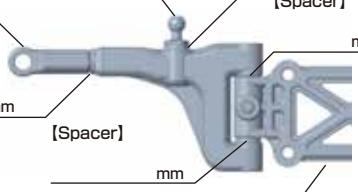

【Spacer】 mm

【Spacer】

mm

【Spacer】

mm

【Lower Sus-Mount】
- ☐ 正側 /Positive side
- ☐ 逆側 /Negative side

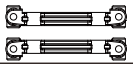

【ボールエンド /Ball Stud】

mm 【Spacer】

【Spacer】 mm

【ボールエンド /Ball Stud】

【ナックル /Knuckle】
- ☐ ノーマル /Normal
- ☐ グラファイト製 /Graphite
- ☐ アルミ製 /Aluminum
- ☐ マルチナックル /Multi knuckle

Plate：

【Spacer】

mm

【ボールエンド /Ball Stud】

【Wheel Hubs】
- ☐ ノーマル / Normal
- ☐ アルミ製 /Aluminum mm

車高 /Ride Height

mm

キャンバー /Camber Angle °　トー角 /Toe Angle °

【フロントショック /Front Shock】

ショックシャフト /Shock Shaft

スプリング /Spring

ピストン /Piston

穴 /Holes mm

オイル /Oil

#

O リング /O-ring

リテーナー /Retainer
- ☐ ノーマル /Normal
- ☐ アルミ製 /Aluminum mm

Memo

リア / Rear

【モーターポジション /Motor Position】
- ☐ ハイマウント /High Mount
- ☐ ローマウント /Low Mount

【ショックタワー /Shock Tower】
- ☐ ノーマル /Normal
- ☐ グラファイト製 /Graphite

【Spacer】

【ボールエンド /Ball Stud】

mm

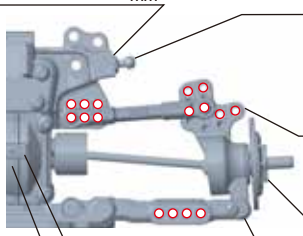

【Rear Hub Carrier】
- ☐ ノーマル /Normal
- ☐ アルミ製 /Aluminum
- ☐ A アーム /A-Arm

【Wheel Hubs】
- ☐ ノーマル /Normal
- ☐ アルミ製 /Aluminum

mm

【スタビライザーバー /Sway bar】

Φ mm

【Sus Arm】
- ☐ ストレート /Straight
- ☐ ガルアーム /Gull Arm
- ☐ A アーム /A-Arm

【Diff】
- ☐ スプール /Spool
- ☐ ギヤデフ /Gear Diff　オイル /Oil #
- ☐ ボールデフ /Ball Diff　☐ LSD

【Sus Mount RF】
- ☐ ノーマル /Normall
- ☐ アルミ製 /Aluminum #

ブッシュ /Bushing #　In/Out

【Spacer】

mm

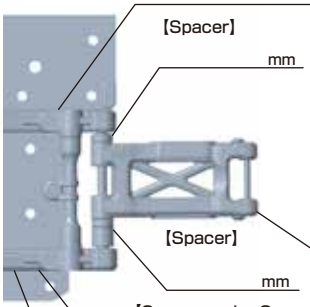

【Sus Arm】
- ☐ ノーマル /Normal
- ☐ 42mm
- ☐ 42mm 2.6°
- ☐ 45mm
- ☐ その他 /Others
- ☐ A アーム /A-Arm

【Spacer】

mm

【Spacer under Sus-mount】

RF mm

RR mm

【Sus Mount RR】
- ☐ ノーマル /Normall
- ☐ アルミ製 /Aluminum #

ブッシュ /Bushing #　In/Out

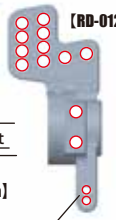

【RD-012S】

【Lower Sus Hole Position】
- ☐ 上穴 /Upper Hole
- ☐ 下穴 /Lower Hole

車高 /Ride Height　スキッド角 /Skid Angle °

mm

キャンバー /Camber Angle °　トー角 /Toe Angle °

【リアショック /Rear Shock】

ショックシャフト /Shock Shaft

スプリング /Spring

ピストン /Piston

穴 /Holes mm

オイル /Oil

#

O リング /O-ring

リテーナー /Retainer
- ☐ ノーマル /Normal
- ☐ アルミ製 /Aluminum mm

Memo

シャーシ / Chassis

シャーシブレース /Chassis Braces

Front
- ☐ 樹脂 / Molded
- ☐ アルミ /Aluminum

アルミ製ポスト /Alu. Post
装着位置に○をつける
Mark the installation location with a circle.

オモリ / Weight
装着位置に○をつける
Mark the installation location with a circle.

g

ホイール / Wheel

フロント / Front

オフセット /Offset

mm

リア / Rear

オフセット /Offset

mm

メカ類 / Electrical

サーボ /Servo

サーボホーン /Servo Horn

mm

サーボ位置 /Servo Position

☐ 前 /F　☐ 中 /M　☐ 後 /R

ジャイロ /Gyro

ゲイン /Gain　カーブ /Carve

モーター /Motor

進角 /Timing °

バッテリー /Battery

☐ 横置 /Horizontal Installation

☐ 縦置 /Installed Vertically

ピニオンギヤ /Pinion Gear

T

スパーギヤ /Spur Gear

T

アンプ /ESC

ブースト /Boost

ターボ /Turbo

20260318