RD-012 リアハブキャリア セット 取扱説明書

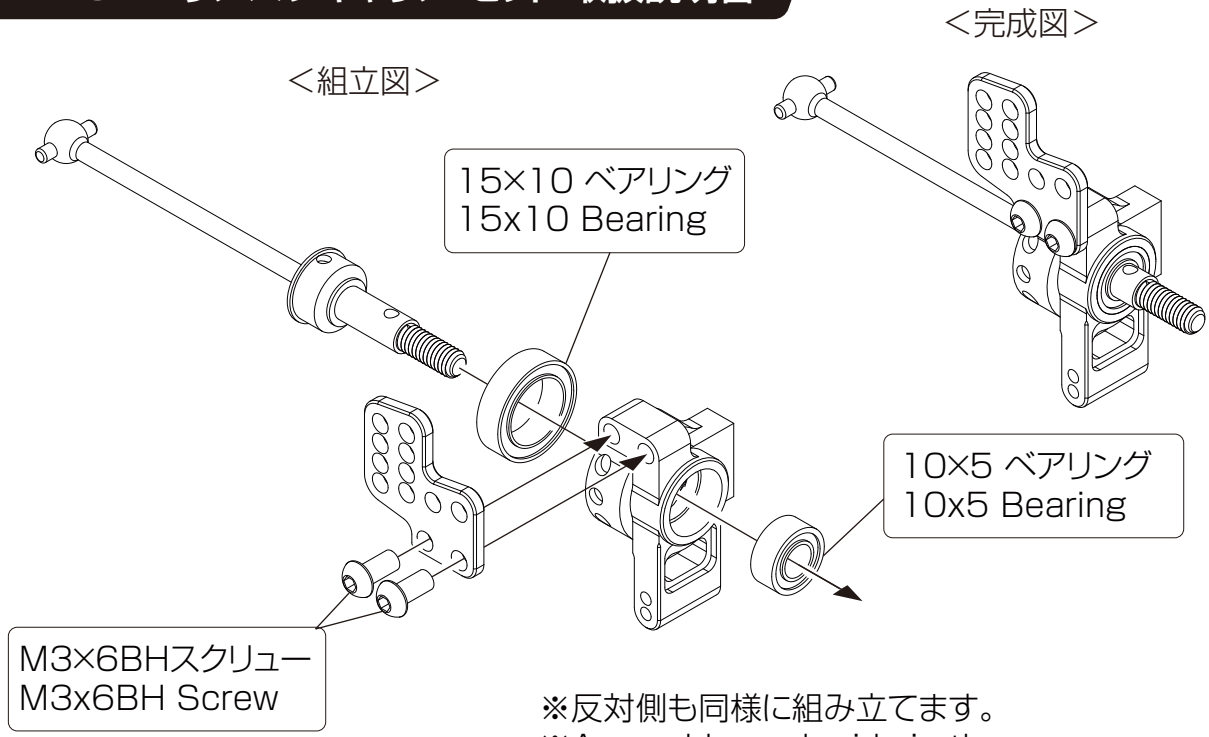

※反対側も同様に組み立てます。
※Assemble each side in the same manner.

ご注意下さい (Caution)

※下側の穴を使用した場合、ホイールの形状によってはサスアームに干渉する場合がありますのでご注意下さい。

※Please note that in use of the hole in the bottom, it may contact with the suspension arm

2021. 3 Rêve D